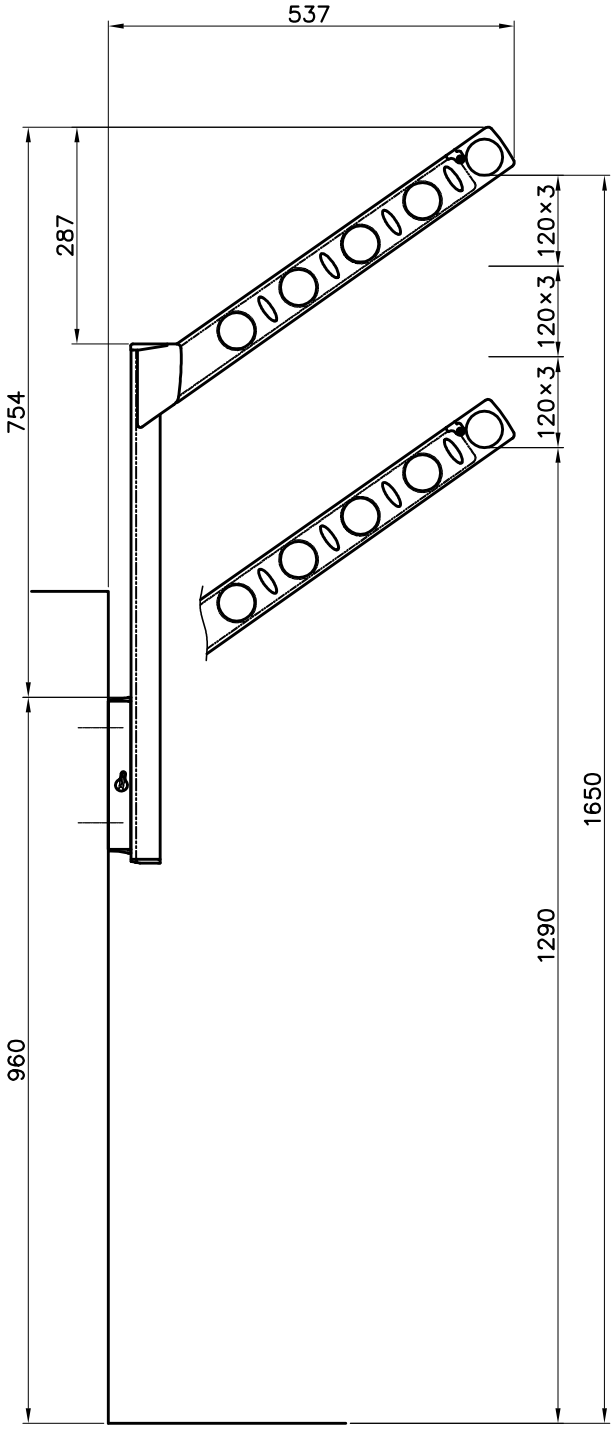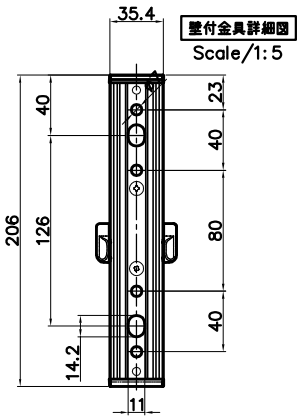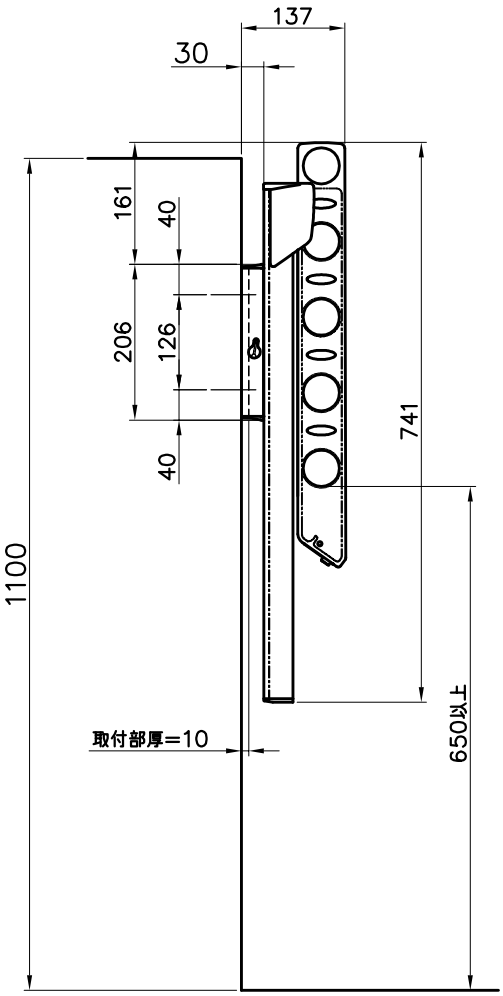腰壁用可動式物干金物　SF55